Manual do usuário
Auto Radio MP5 /Receptor

NVS 3099

Por favor leia o manual de instruções antes de usar .

Botões de funções

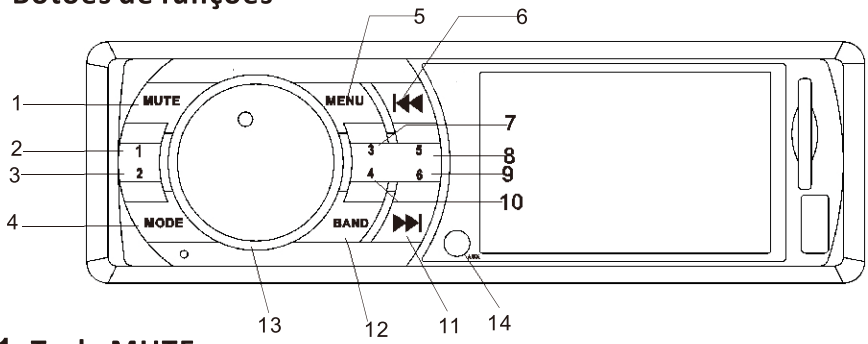

1 Tecla MUTE

Pressione por um curto periodo o botão MUTE , para retirar o SOM,

2 Tecla 1

na opção FM, pressione rapidamente a tecla para armazenar a primeira estação,pressione por um periodo maior para salvar a primeira estação .Na posição MENU, MUSIC, MOVE , FILE, O botão é o botão de confirmar.

3. **Tecla"2"**

Na opção FM, pressione rapidamente a tecla para armazenar a Segunda estação,pressione por um período maior para salvar esta estação.Este é o botão de navegação . Na opção MOVE , este é o botão de mostra OSD .

4. **TECLA MODE**

Pressione para escolher entre as opções FM-SD-USB-AUX/IN.NA OPÇÃO FM ; Pressione por mais tempo paragravar a opção FM, pressione novamente para sair da opção FM.

Para ativar a função vídeo (AUX) pressionar por mais tempo a tecla e para desativar repetir o mesmo processo.

5. **TECLA MENU**

Nas opções MOVE, PHOTO, MUSIC esta tecla pára as opções.Em outras opções , esta tecla sai da opção.

6. **TECLA ⏮**

Na Opção FM , Pressione rapidamente para diminuir a frequência e pressione por um período maior para scanear as estações . Na opção MENU , pressione o botão a esquerda,este botão fica a esquerda da tecla de seleção.Nas opções

MUSICA/VIDEO pressione rapidamente para selecionar musica /filme anterior e pressionando por mais tempo para recuar.

7. **TECLA 3**

Na opção FM, pressione rapidamente a tecla para armazenar a TERCEIRA estação,Pressione por um periodo maior para salvar a terceira estação .Na posição MENU/ MOVE, Este botão repete a opção;

8. **TECLA 5**

Na opção FM, pressione rapidamente a tecla para armazenar a QUINTA estação,Pressione por um periodo maior para salvar a QUINTA estação .Na posição MENU/ MOVE, Este botão escolhe a opção;

9. **TECLA 6**

Na opção FM, pressione rapidamente a tecla para armazenar a SEXTA estação,Pressione por mais tempo para salvar a sexta estação. Na opção clock (relógio) na função calendário (MENU) pressionar por mais tempo a tecla para ajustar o horário

10. **TECLA 4**

Na opção FM, pressione rapidamente a tecla para armazenar a QUARTA estação, Pressione por mais tempo para salvar a sexta estação. Na opção MUSIC , pressione para Random tocar /Ordenar a reprodução reprodução. Na opção MOVE , pressione para escolher mostrar CVBS e LCD.

11. **TECLA ⏭**

Na opção FM,pressione rapidamente para aumentar a frequencia ,pressione por mais tempo para scan automático, No modo MENU ,a tecla esta a direita da tecla escolhida .No modo MUSIC/MOVE ,pressione rapidamente para selecionar o próximo musica/filme .

12. TECLA FREQUÊNCIA

Na opção FM , pressione rapidamente para escolher entre as opções Fm1- FM2-FM3,pressione pór mais tempo para selecionar a opção de SCAN automatico durante todas as frequencias. No modo MOVE -filme, pressione a tecla para

selecionar canais a direita e esquerda.

13. TECLA POWER/VOLUME (LIGA E /VOLUME)

Pressione por um maior tempo para desligar. Nos modos MUSIC/MOVIE/FM/AUX , pressione rapidamente para escolher:volume, luz de fundo , bass, treble, EQ ou loud. Nas opções MENU/FILE/SETUP, pressione rapidamente para confirmar e para ligar.

14.**Função AUX IN**

escolha um equipamento compatível de aúdio externo para conectar e reproduzir

Esta unidade pode suportar sitema de arquivos FAT32.Por favor não use este sistema de arquivo, quando formatação dohard disk /USB/SD/CARTÃO MMC.

Controle Basico :

1. Tecla Mute

Pressione a tecla MUTE para baixar o som , pressione para sair deste modo, e garvar o ultimo nível de volume.

2. Conecte SD / UDisk sob qualquer modalidade, a unidade irá mudar para o modo de música;Quando SD / UDisk removido, a unidade irá mudar automaticamente para o modo FM. As opções, MÚSICA / CINEMA / FOTO em SD / UDisk que finalmente conectado-in serão apresentados primeiro.

Controle do Rádio

1.Controle de Frequência :

1) Pressione o botão BAND para selecionar a banda repetidamente para percorrer três rádio banda:

FM1-FM2-FM3

2) Pressione e segure o botão BAND, o rádio irá verificar s estações mais forte, e e predefinido automaticamente em 1-6 teclas numéricas. No modo FM, 18 estações, pode ser armazenado de modo FM1-FM3. Pressione qualquer tecla numérica para desfrutar a estação armazenada.

3) Botão de Sintonia

Pressione ⏮ / ⏭ para sintonizar a sisntonia de radio desejada , então pressione e armazene nas teclas de número 1-6 para aramazená-los .

Instalação

Esta unidade foi projetado com bloqueio Anti roubo,

Por favor, siga as instruções de instalação abaixo:

1. Empurre a placa da guarnição contra o chassis até que ele seja provido
2. Insira a unidade no painel de instrumentos empurre a unidade para o metal chassis até que seja bloqueado

Atenção:

1. Escolha o local de montagem onde a unidade não irá interagir com o função normal de condução do condutor.
2. Antes de instalar o aparelho, conecte os fios temporariamente e fazer certificar de que está todas conectado corretamente eo aparelho e sistema funcionar corretamente.
3. Para a instalação segura, use o hardware de montagem fornecido pelo fabricante.

Remoção:

Inserir as alavancas fornecidas com a unidade para dentro das ranhuras em ambos os lados da unidade até ouvir um clique. Puxando as alavancas torna possível remover a unidade, do painel.

Instruções de MONTAGEM E DESMONTAGEM

Instruções de Montagem

Conecte o chicote unidade com trava e empurrá-los juntos pra dentro coloque o cinto unidade no painel de instrumentos,e empurrar o tocador para o cinto de metal até que ele seja travado.

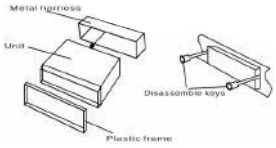

Se o ângulo de montagem está acima de 30 graus , é talvez porque o tocador a trabalhará de forma anormal.O local de instalação não deve afetar as operações normais do condutor ou ferir os passageiros quando o carro é freado rapidamente .

Instruções de Desmontagem

Retire o quadro plástico, e insera as chaves nos buracos painel. em seguida, retire as teclas com força para levar o tocador para fora do painel de instrumentos.

Diagrama de Conexão

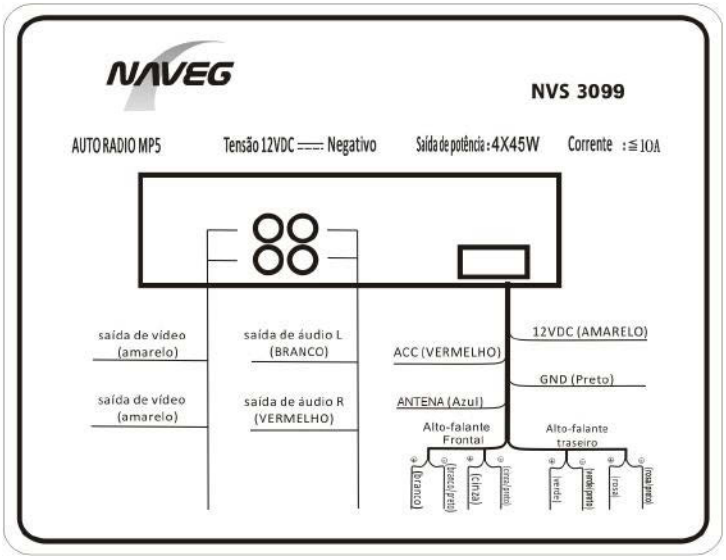

Soluções de Problemas

SINTOMAS	CAUSA	SOLUÇÃO
Não Liga	O cabo do alto falante DESLIGADO	Verifique se as pontas do alto falante e os cabos de potẽncia estejam conectados corretamente
	Fusível queimado.	Troca de fusível.
Sem Som	Volume está mínimo	Ajuste o nível de volume
	Fiação inadequada.	Verifique as conexões
O rádio não funciona, e não seleciona as estações automaticamente	O cabo da antena não está conectado ,ou o sinal tambem não está .	Seleciona a estação no modo manual Insira o cabo de antena firmemente.
O produto está ligado mas não toca músicas	A música no formato Mp3 não funciona.	Assegure se as música em USB ou cartão SD são no formato em Mp3
Sem energia	Não liga	Verificar se o fio DC 12V está junto com o fio AC

Especificações

Alimentação	12V DC
Sistema	Eletrodo Negativo
Corrente	10 A (MAX)
Dimensão (L*W*H)	178X156X100mm
Peso	0.8Kg

Audio

Saída de Alta Potência	4X45Watts
Impedância do Alta Falante	4Ohms~8Ohms

Sintonizador de FM

Faixa de Frequencia	87.5~108MHZ
Sensibilidade	10dB (S/N 30dB)